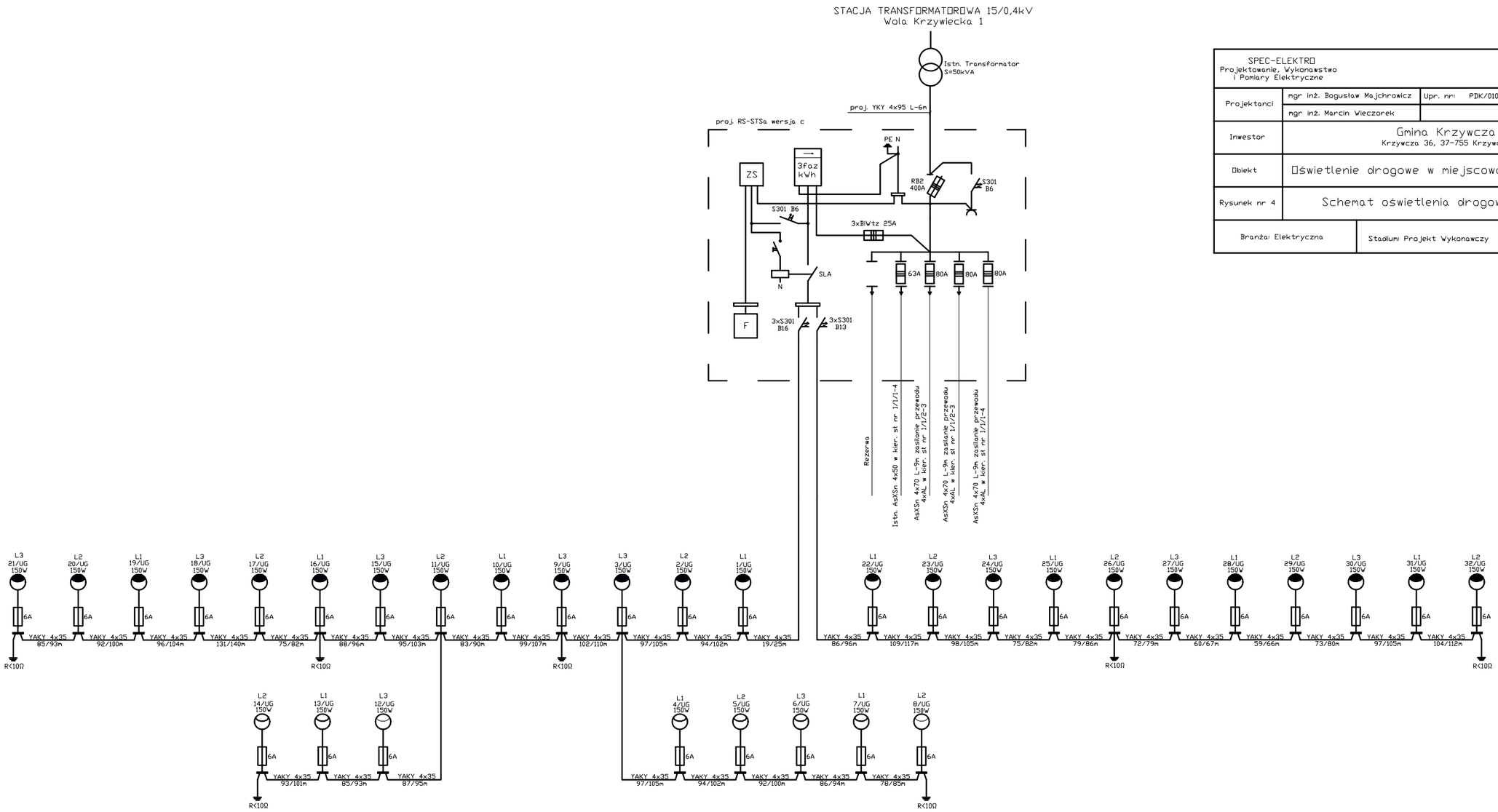

SPEC-ELEKTRO Projektowanie, Wykonawstwo i Pomiary Elektryczne			Korytniki 9/7 37-741 Krasiczyn tel: 668-113-433
Projektanci	mgr inż. Bogusław Majchrowicz	Upr. nr: PDK/0100/PWOE/06	
	mgr inż. Marcin Wieczorek		
Inwestor	Gmina Krzywcza Krzywcza 36, 37-755 Krzywcza		
Obiekt	Oświetlenie drogowe w miejscowości Wola Krzywiecka		
Rysunek nr 4	Schemat oświetlenia drogowego		Skala: -
Branża: Elektryczna	Stadium: Projekt Wykonawczy		**Data: 06.2010**